Dane aktualne na dzień: 29-04-2024 09:13

Link do produktu: https://www.kammar24.pl/tuleja-szybkomocujaca-do-gwintownikow-d20-7x5-5-din-1835-b-p-77861.html

Tuleja szybkomocująca do gwintowników D=20 7x5,5 DIN 1835 B

Cena brutto	**248,00 zł**
Cena netto	**201,63 zł**
Dostępność	**Na magazynie**
Wysyłka	**Wysyłka w 4-5 dni robocze**
Numer katalogowy	**16.20.755**
Kod producenta	**16.20.755**
Kod EAN	**4250001027377**
Producent	**KEMMLER**

Opis produktu

Tuleja szybkomocująca do gwintowników D=20 7x5,5 DIN 1835 B

Charakterystyka produktu

- Wysokiej jakości tuleja szybkowymienna niemieckiego producenta Kemmler
- Przeznaczona do bezpiecznego mocowania gwintowników w oprawkach frezarskich zgodnie z DIN 1835 B
- Do gwintowania na sztywno na maszynach CNC
- Wykonana ze stali stopowej
- Wszystkie powierzchnie funkcjonalne precyzyjnie obrobione

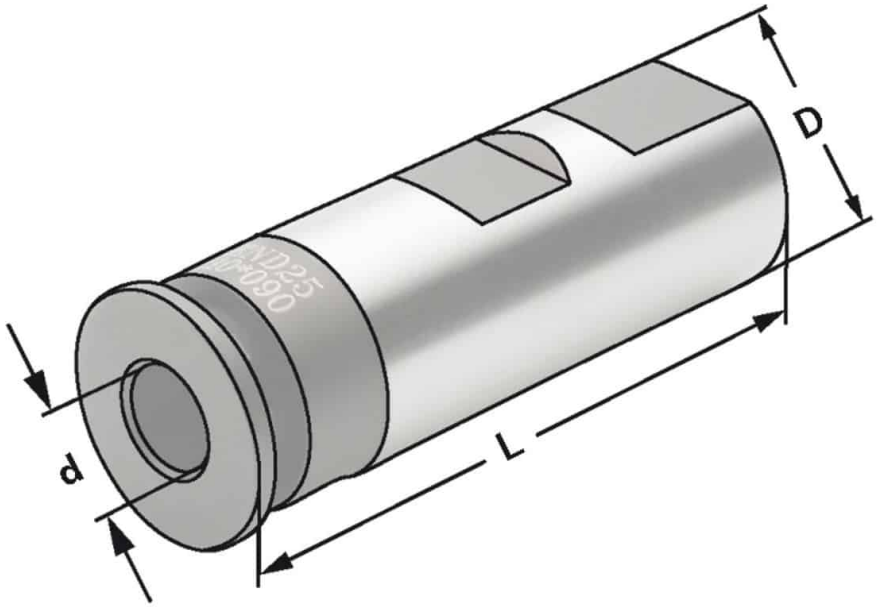

D:	20
d:	7,0

kwadrat:	5,5
L:	58,0
Typ:	DIN 1835 B