Dane aktualne na dzień: 08-05-2024 15:06

Link do produktu: https://www.kammar24.pl/trzpien-frezarski-z-otworami-sk50-d40mm-a100mm-din69871-adb-p-72334.html

Trzpień frezarski z otworami SK50 d=40mm A=100mm DIN69871 AD/B

Cena brutto	**626,00 zł**
Cena netto	**508,94 zł**
Dostępność	**Na magazynie**
Wysyłka	**Wysyłka w 4-5 dni robocze**
Numer katalogowy	**503.11.40.1**
Kod producenta	**503.11.40.1**
Kod EAN	**4250001060954**
Producent	**KEMMLER**
Typ-rozmiar stożka	**SK50 | DIN 69871**
Długość A	**100mm**
kanały do chłodziwa	**tak**
Typ mocowania	**trzpień głowicy | 40mm**

Opis produktu

Trzpień frezarski z otworami SK50 d=40mm A=100mm DIN69871 AD/B z powiększoną powierzchnią styku

Charakterystyka produktu

- Wysokiej jakości trzpień frezarski niemieckiego producenta Kemmler
- Powiększona powierzchnia oporowa kołnierza
- Otwory doprowadzające chłodziwo
- Stal stopowa o wytrzymałości na rozciąganie min. 800 N / mm²
- Hartowane HRC 60 ± 2 (HV 700 ± 50) na głębokość 0,8mm~0,9mm
- Dostarczane w wersji AD, forma B z wykręcanymi bolcami gwintowanymi
- Dokładność stożka AT3 zgodnie z DIN 2080
- Wyważane G6.3 | 15.000 1/min

Zastosowanie:
Do mocowania frezów i głowic frezarskich z rowkiem poprzecznym.
Zakres dostawy:
Z blokami prowadzącymi, śrubą mocującą z łbem krzyżowym PH i śrubą mocującą z łbem cylindrycznym wg DIN 912 dla frezów z wewnętrznym doprowadzaniem chłodziwa.

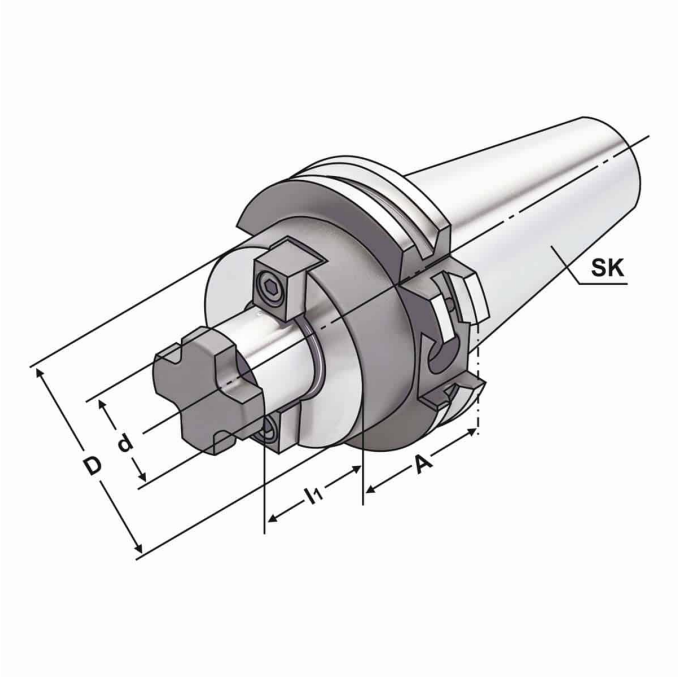

A: 100

l: 27

d_{h6} : 40

D: 88

Chłodzenie: tak

Stożek: SK

Rozmiar stożka: 50

Typ chłodzenia: AD/B

Norma: DIN 69871

Współśrodkowość: <= 0,005

Typ: DIN 6357 (rowek poprzeczny)

Wyważenie: G6.3 | 15.000 1/min