Dane aktualne na dzień: 29-04-2024 15:39

Link do produktu: https://www.kammar24.pl/oprawka-narzedziowa-hsk-a-63-er40-3-26mm-a200mm-din-69893-p-182599.html

Oprawka narzędziowa HSK-A 63 ER40 (3-26mm) A=200mm DIN 69893

Cena brutto	**1 148,00 zł**
Cena netto	**933,33 zł**
Dostępność	**Na magazynie**
Wysyłka	**Wysyłka w 4-5 dni robocze**
Numer katalogowy	**A63.02.26.3**
Kod producenta	**A63.02.26.3**
Kod EAN	**4250001114664**
Producent	**KEMMLER**
Typ-rozmiar stożka	**HSK-A63**
Długość A	**200mm**
kanały do chłodziwa	**tak**
Typ mocowania	**ER40**

Opis produktu

KEMMLER A63.02.26.3 | Oprawka narzędziowa uchwyt HSK-A 63 ER40 (3-26mm) A=200mm DIN 69893

Charakterystyka produktu

Niezawodne wysokiej jakości i klasy wykonania uchwyty narzędziowe niemieckiego producenta Kemmler, przeznaczone do obrabiarek CNC i konwencjonalnych

Zapewniają wysoką powtarzalność i wydajność obróbki

Stal stopowa o wytrzymałości na rozciąganie min. 1200 N / mm²

Hartowane powierzchniowo HRC 58 ~ 60

Głębokość utwardzania 0,8 mm ~ 0,9 mm

Chropowatość powierzchni Ra <0,4 µm

Precyzyjnie szlifowane

Dokładność stożka AT3 zgodnie z DIN 2080
Zastosowanie:

Do mocowania narzędzi z chwytem cylindrycznym w tulejach zaciskowych DIN 6499 (ISO 15488)
Zakres dostawy:

Z wyważoną nakrętką mocującą

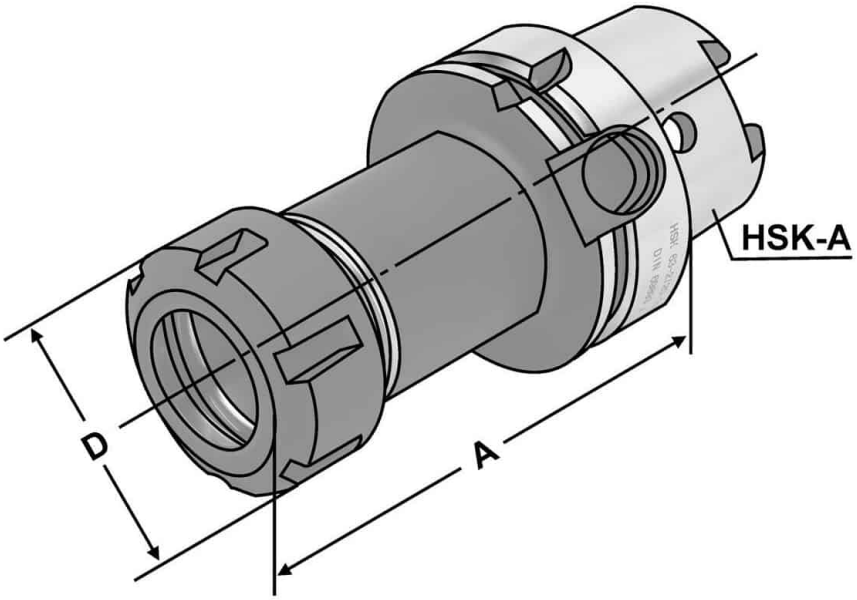

A: 200

Otwór kulowy: tak

D: 63

Chłodzenie wewnętrzne: tak

Stożek: HSK-A

Rozmiar stożka: 63

Chłodzenie wewnętrzne: tak

Norma: ISO 12164-1 (DIN 69893-1)

Zakres: 3 - 26 (ER 40)

Współśrodkowość: <= 0,003

Typ: ISO 15488-B (DIN 6499 B)

Wyważenie: G6.3 | 15.000 1/min

THID: M20x2,0