Dane aktualne na dzień: 02-05-2024 10:54

Link do produktu: https://www.kammar24.pl/oprawka-hydrauliczna-sk50-d8-a110-din-69871-p-74633.html

Oprawka hydrauliczna SK50 d=8 A=110 DIN 69871

Cena brutto	**2 421,00 zł**
Cena netto	**1 968,29 zł**
Dostępność	**Na magazynie**
Wysyłka	**Wysyłka w 4-5 dni robocze**
Numer katalogowy	**503.H08.1**
Kod producenta	**503.H08.1**
Kod EAN	**4250001083724**
Producent	**KEMMLER**
Typ-rozmiar stożka	**SK50 | DIN 69871**
Długość A	**110mm**
kanały do chłodziwa	**nie**
Typ mocowania	**hydrauliczne | 8mm**

Opis produktu

Oprawka hydrauliczna SK50 d=8 A=110 DIN 69871

Charakterystyka produktu

- Wysokiej jakości oprawka hydrauliczna niemieckiego producenta Kemmler
- Do montażu narzędzi z chwytem prostym wg. DIN 1835 A + B + E i DIN 6535 HA + HB + HE (większe od średnicy 20mm tylko z tuleją redukcyjną).
- Uwaga: l1 = max. głębokość mocowania l2 = max. zakres regulacji długości
- Dostarczane z kluczem
- Utwardzane specyficznie, niskie wypaczenie
- Hartowane powierzchniowo HRC 58 ~ 60
- Głębokość utwardzania 0,8 mm ~ 0,9 mm
- Tolerancja kąta stożka
- Chropowatość powierzchni Ra <0,4 µm
- Wytrzymałość na rozciąganie w rdzeniu min. 800 N / mm² po DIN
- Wszystkie powierzchnie funkcjonalne precyzyjnie obrobione, wykonane z kutej stali

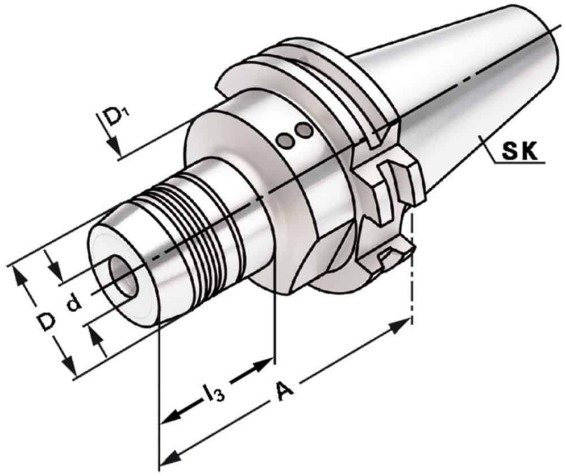

A: 110

Otwór kulowy: tak

D: 28

D: 8

D: 50

Chłodzenie wewnętrzne: tak

Stożek: SK

Rozmiar stożka: 50

Kanały chłodzące: nie

Typ chłodzenia: AD/B

l: 91

l_2: 10

l_3: 33

Norma: DIN 69871

Współśrodkowość: <= 0,003

Typ: Oprawka hydrauliczna

Wyważenie: G6.3 | 15.000 1/min